SUZOHAPP

Comesterogroup

Monederos electrónicos

RM5 HD

Nuevo monedero con sistema de discriminación HD de gran eficacia

El nuevo monedero RM5 HD ha establecido nuevos estándares de referencia en la validación de las monedas. A través de 5 distintos sensores y 10 parámetros de reconocimiento, garantiza un elevadísimo nivel de reconocimiento de las monedas y de discriminación de aquellas falsas, con una excelente velocidad de 6 monedas por segundo (también de distinto tamaño). El innovador tipo de construcción garantiza la solidez y duración, mientras que los avanzados sistemas electrónicos y mecánicos antifraude garantizan un alto grado de seguridad para los distintos tipos de instalación. La etiqueta del monedero puede personalizarse, incrementando así la visibilidad de la marca de la empresa.

Características

- Sistema de discriminación HD de gran eficacia, basado en 10 parámetros distintos relativos a: medidas de frecuencia, tamaño y fase.
- Tecnología de detección con 5 sensores: 3 sensores inductivos, 1 sensor óptico, 1 sensor magnético.
- Elevada velocidad de aceptación: 6 monedas por segundo, independientemente de su tamaño.
- Compatible con todos los separadores de monedas existentes en el mercado.
- Avanzado sistema electrónico y mecánico antifraude: detección electrónica de hilos para recuperación fraudulenta de monedas, detección del sentido de movimiento de las monedas, 3 trampillas mecánicas, cuchilla cortahilos.
- Innovador diseño de fabricación.
- Led de indicación.
- Disponible también en versión tropicalizada para adaptarse a contextos expuestos a los agentes atmosféricos.
- Disponible también en versión USB.

Ilustraciones Técnicas

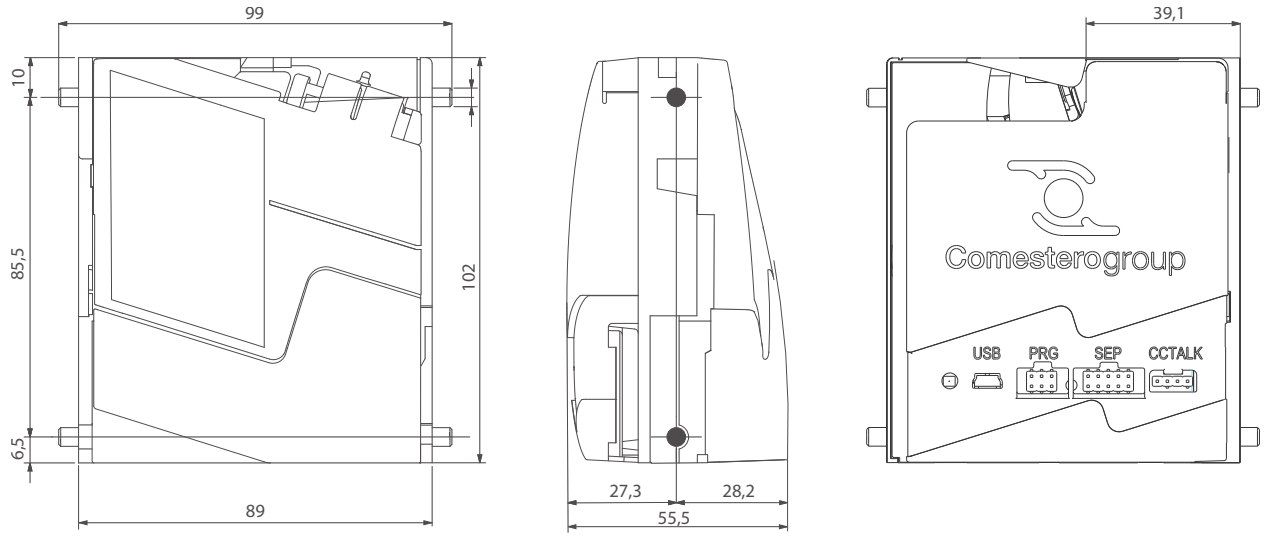

Nota: *Unidad de medida: mm*

Tools

MultiConfig

Programa de configuración por PC, se puede obtener gratuitamente en el área de descargas de www.comesterogroup.com.

Virtual Dip Switch

Nuevo dispositivo para efectuar operaciones de configuración a pie de máquina.

Kit de programación por PC

Se compone de soporte para monedero, caja de pruebas, alimentador, cable de interfaz, software MultiConfig.

Área de descargas

Archivo para la programación de monedas; se puede obtener gratuitamente en el Área de Descargas de www.comesterogroup.com.

Configuraciones mecánicas

RM5 HD está disponible en dos variantes, con distinto canal de aceptación.

- La variante A, optimizada para el euro, acepta monedas con un diámetro máximo de 27 mm y un espesor máximo de 2,4 mm.
- La variante B, en cambio, acepta monedas con un diámetro máximo de 31,5 mm y un espesor máximo de 3,2 mm.

Cada una de las dos variantes está disponible en cuatro modelos, con el fin de satisfacer distintas exigencias de instalación.

Modelo	Entrada monedas	Rechazo monedas
F	Superior o frontal	Frontal
V	Superior	Frontal
B	Superior o frontal	Inferior/ izquierdo
G	Superior	Inferior/ derecho

Versiones

- Validador Paralelo
- Validador Paralelo con separador
- Validador tipo España
- Validador Binario
- Validador Binario Confida
- Totalizador por emisión de impulsos de crédito
- Totalizador por impulsos de crédito con activación de separador de monedas
- ccTalk Juegos Italia
- ccTalk Full

Accesorios opcionales

- Adaptador vertical RM1000-ADATTA5 para máquinas expendedoras sin monedero de cambio
- Adaptador para validadores de 3½" a 5"
- Placas frontales: disponibles en las versiones mod. F1 (60x118 mm) - F6 (60x152 mm)
- Embudos de recogida de monedas de diferentes alturas: 9, 16 y 25 mm
- Kit PC para RM5 HD formado por: soporte para monedero, caja de pruebas, alimentador, cable de interfaz, software MultiConfig
- Virtual Dip Switch
- Posibilidad de personalizar el diseño gráfico de la etiqueta, según cantidades.

Especificaciones Técnicas

Dimensiones (bxhxp)	99 x 102 x 55,5 mm
Peso	200 g
Tensión de alimentación	12 ÷ 24 (±10%) Vdc
Corriente absorbida	Stand by: máx. 70mA En aceptación: máx. 400mA
Temperatura de funcionamiento	-25 ÷ 70 °C
Monedas aceptadas	Ø 16 ÷ 27 mm; espesor máx. 2,4 mm (estándar) Ø 16 ÷ 31,5 mm; espesor máx. 3,2 mm (con canal de aceptación: 4,5 mm)
Velocidad de aceptación (sin separador)	Hasta 6 monedas por segundo

SUZOHAPP

Suzo - Happ Group
Pº Fuente Lucha, 20 - Edificio 8 piso 1-2
C.P. 28100 - Alcobendas
Madrid

www.suzohapp.es
Tlf: 0034 654 62 03
E-mail: Juan.gomez@suzohapp.es
Sergio.perez@suzohapp.es